PODCIĄG ŻELBETOWY - P4 - szt.8

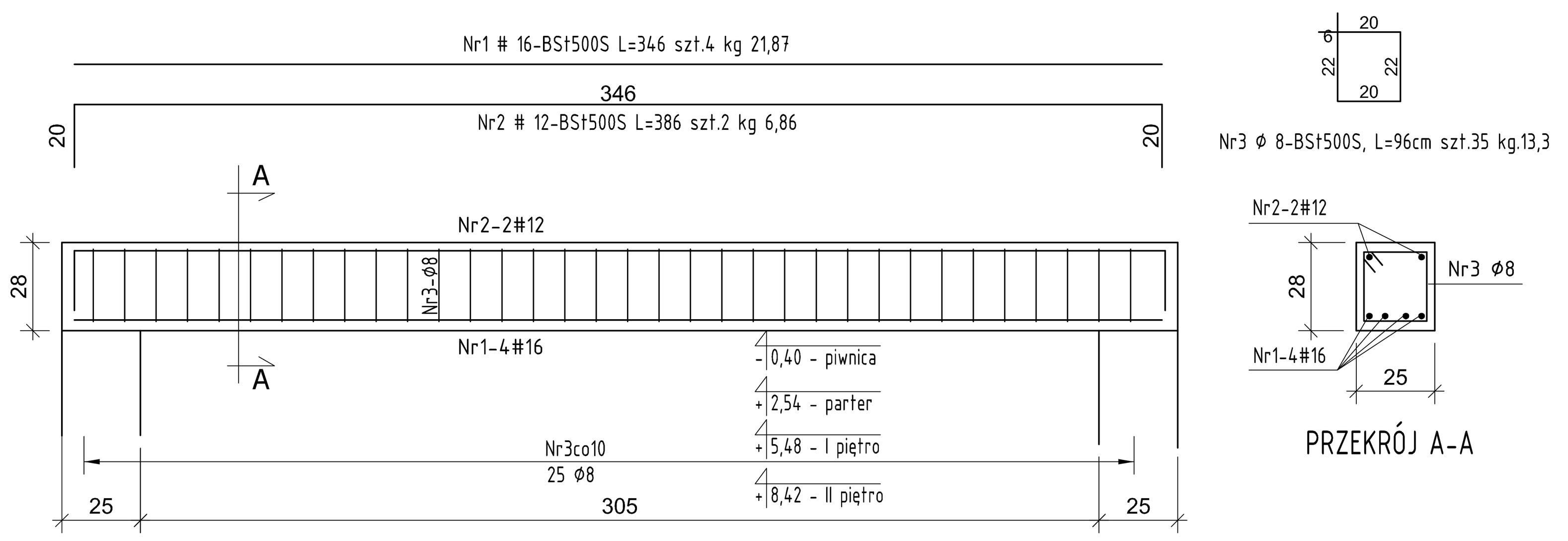

ZESTAWIENIE STALI ZBROJENIOWEJ PODCIĄG ŻELBETOWY - P4 - szt. 8							
L.p.	Nr pręta	Ø [mm]	Długość [m]	Ilość [szt.]	Razem [m] BSt500S		
					Ø 8	#12	#16
[1]	[2]	[3]	[4]	[5]	[6]	[7]	[8]
1	1	16	3,460	4	-	-	13,84
2	2	12	3,860	2	-	7,72	-
3	3	8	0,960	35	33,60	-	-
Długość łączna wg średnic				[m]	33,60	7,72	13,84
Ciężar jednostkowy wg średnic				[kg/m]	0,395	0,889	1,580
Ciężar łączny wg średnic				[kg]	13,3	6,9	21,9
Ciężar łączny wg gatunku				[kg]	13,3	28,7	
Ogółem dla 1 sztuki				[kg]	**42,0**		
Ogółem dla 8 sztuk				[kg]	**336,0**		

PODCIĄG ŻELBETOWY - P5 - szt.2

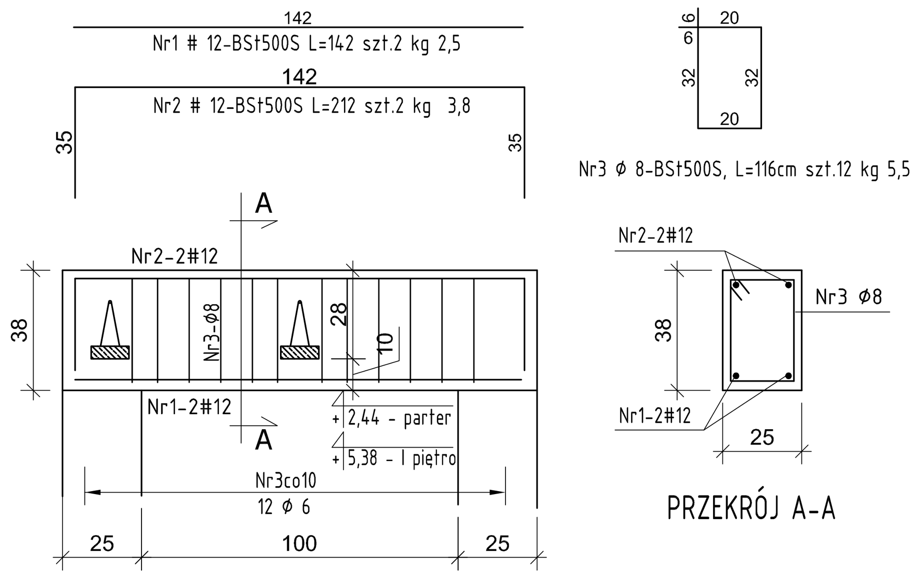

ZESTAWIENIE STALI ZBROJENIOWEJ PODCIĄG ŻELBETOWY - P5 - szt. 2						
L.p.	Nr pręta	Ø [mm]	Długość [m]	Ilość [szt.]	Razem [m] BSt500S	
					Ø 8	#12
[1]	[2]	[3]	[4]	[5]	[6]	[7]
1	1	12	1,420	2	-	2,84
2	2	12	2,120	2	-	4,24
3	3	8	1,160	12	13,92	-
Długość łączna wg średnic				[m]	13,92	7,08
Ciężar jednostkowy wg średnic				[kg/m]	0,395	0,889
Ciężar łączny wg średnic				[kg]	5,5	6,3
Ciężar łączny wg gatunku				[kg]	11,8	
Ogółem dla 1 sztuki				[kg]	**11,8**	
Ogółem dla 2 sztuk				[kg]	**23,6**	

PODCIĄG ŻELBETOWY - P6 - szt.2

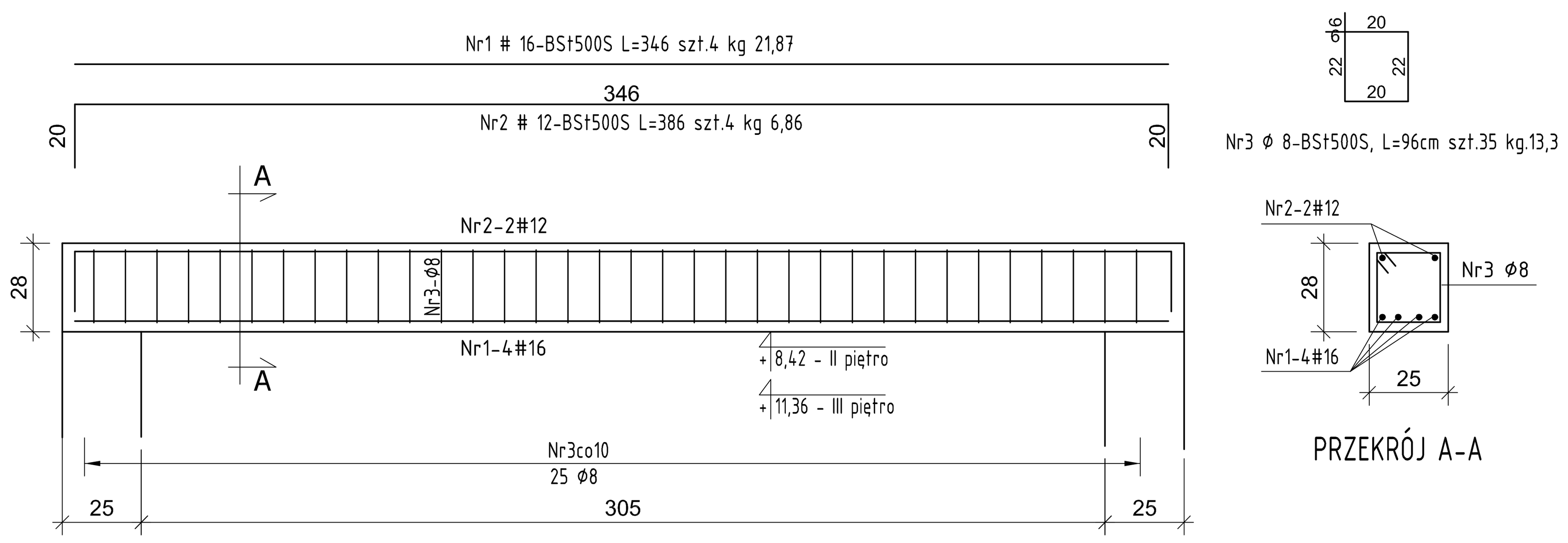

ZESTAWIENIE STALI ZBROJENIOWEJ PODCIĄG ŻELBETOWY - P6 - szt. 2							
L.p.	Nr pręta	Ø [mm]	Długość [m]	Ilość [szt.]	Razem [m] BSt500S		
					Ø 8	#12	#16
[1]	[2]	[3]	[4]	[5]	[6]	[7]	[8]
1	1	16	3,460	4	-	-	13,84
2	2	12	3,860	2	-	7,72	-
3	3	8	0,960	35	33,60	-	-
Długość łączna wg średnic				[m]	33,60	7,72	13,84
Ciężar jednostkowy wg średnic				[kg/m]	0,395	0,889	1,580
Ciężar łączny wg średnic				[kg]	13,3	6,9	21,9
Ciężar łączny wg gatunku				[kg]	42,0		
Ogółem dla 1 sztuki				[kg]	**42,0**		
Ogółem dla 2 sztuk				[kg]	**84,0**		

PODCIĄG ŻELBETOWY - P7 - szt.1

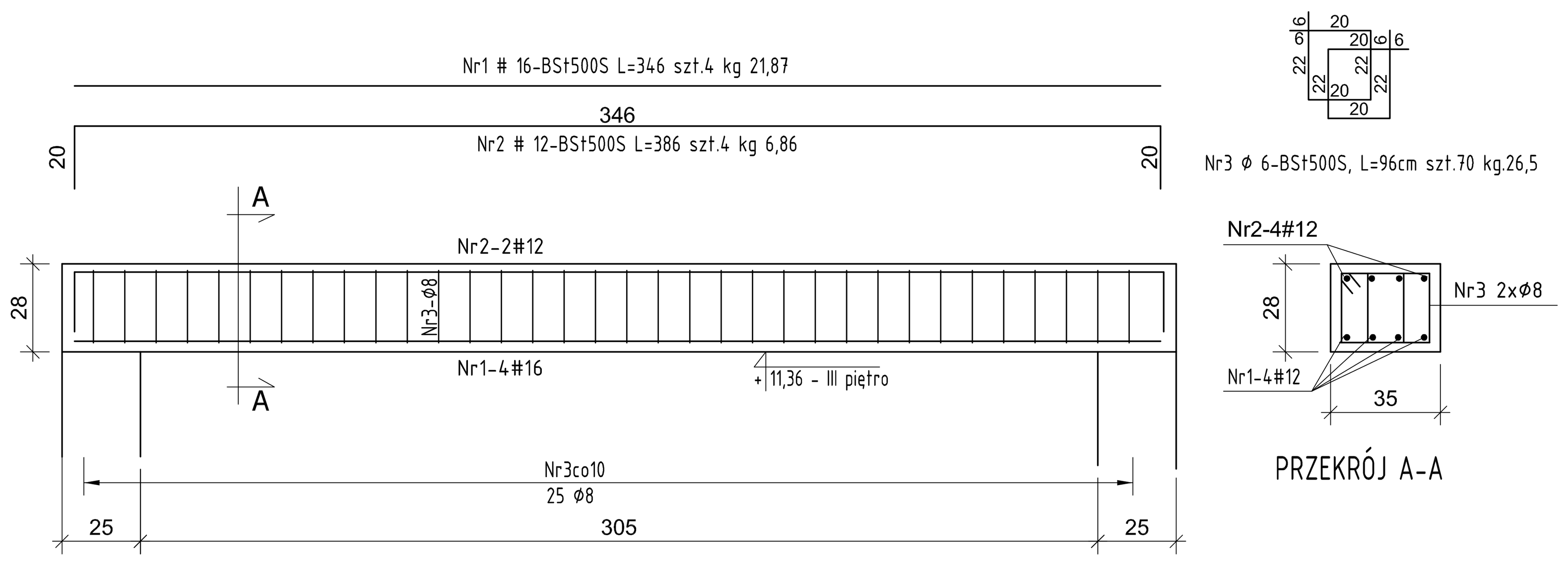

ZESTAWIENIE STALI ZBROJENIOWEJ PODCIĄG ŻELBETOWY - P7 - szt. 1							
L.p.	Nr pręta	Ø [mm]	Długość [m]	Ilość [szt.]	Razem [m] BSt500S		
					Ø 8	#12	#16
[1]	[2]	[3]	[4]	[5]	[6]	[7]	[8]
1	1	12	3,460	4	-	13,84	-
2	2	12	3,860	2	-	7,72	-
3	3	8	0,960	70	67,20	-	-
Długość łączna wg średnic				[m]	67,20	21,56	0,00
Ciężar jednostkowy wg średnic				[kg/m]	0,395	0,889	1,580
Ciężar łączny wg średnic				[kg]	26,5	19,2	0,0
Ciężar łączny wg gatunku				[kg]	45,7		
Ogółem dla 1 sztuki				[kg]	**45,7**		
Ogółem dla 1 sztuki				[kg]	**45,7**		

PODCIĄG ŻELBETOWY - P3 - szt.1

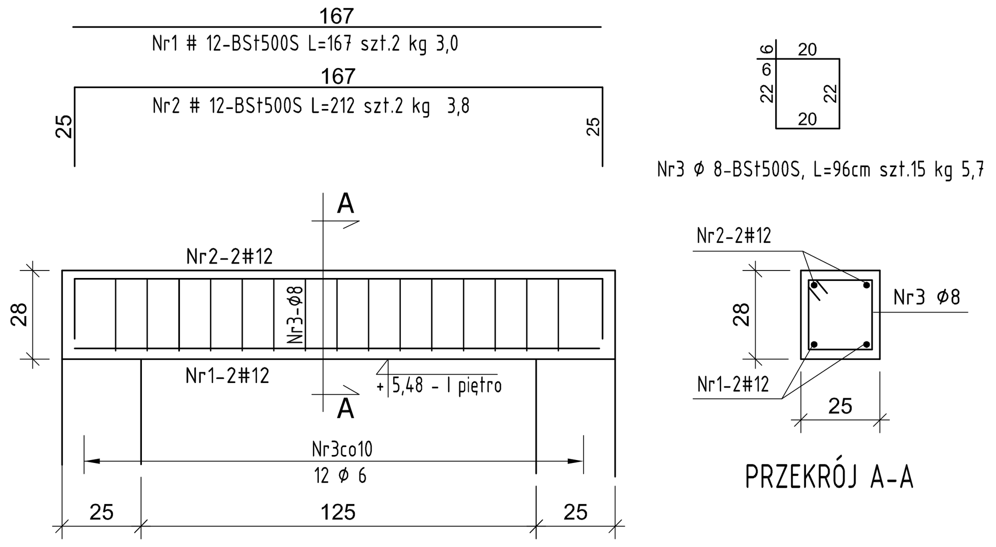

Ø 8

ZESTAWIENIE STALI ZBROJENIOWEJ PODCIĄG ŻELBETOWY - P3 - szt. 1						
L.p.	Nr pręta	Ø [mm]	Długość [m]	Ilość [szt.]	Razem [m] BSt500S	
					Ø 8	#12
[1]	[2]	[3]	[4]	[5]	[6]	[7]
1	1	12	1,670	2	-	3,34
2	2	12	2,170	2	-	4,34
3	3	8	0,960	15	14,40	-
Długość łączna wg średnic				[m]	14,40	7,68
Ciężar jednostkowy wg średnic				[kg/m]	0,395	0,889
Ciężar łączny wg średnic				[kg]	5,7	6,8
Ciężar łączny wg gatunku				[kg]	12,5	
Ogółem dla 1 sztuki				[kg]	**12,5**	

PŁYTA PL1 - sztuk 4

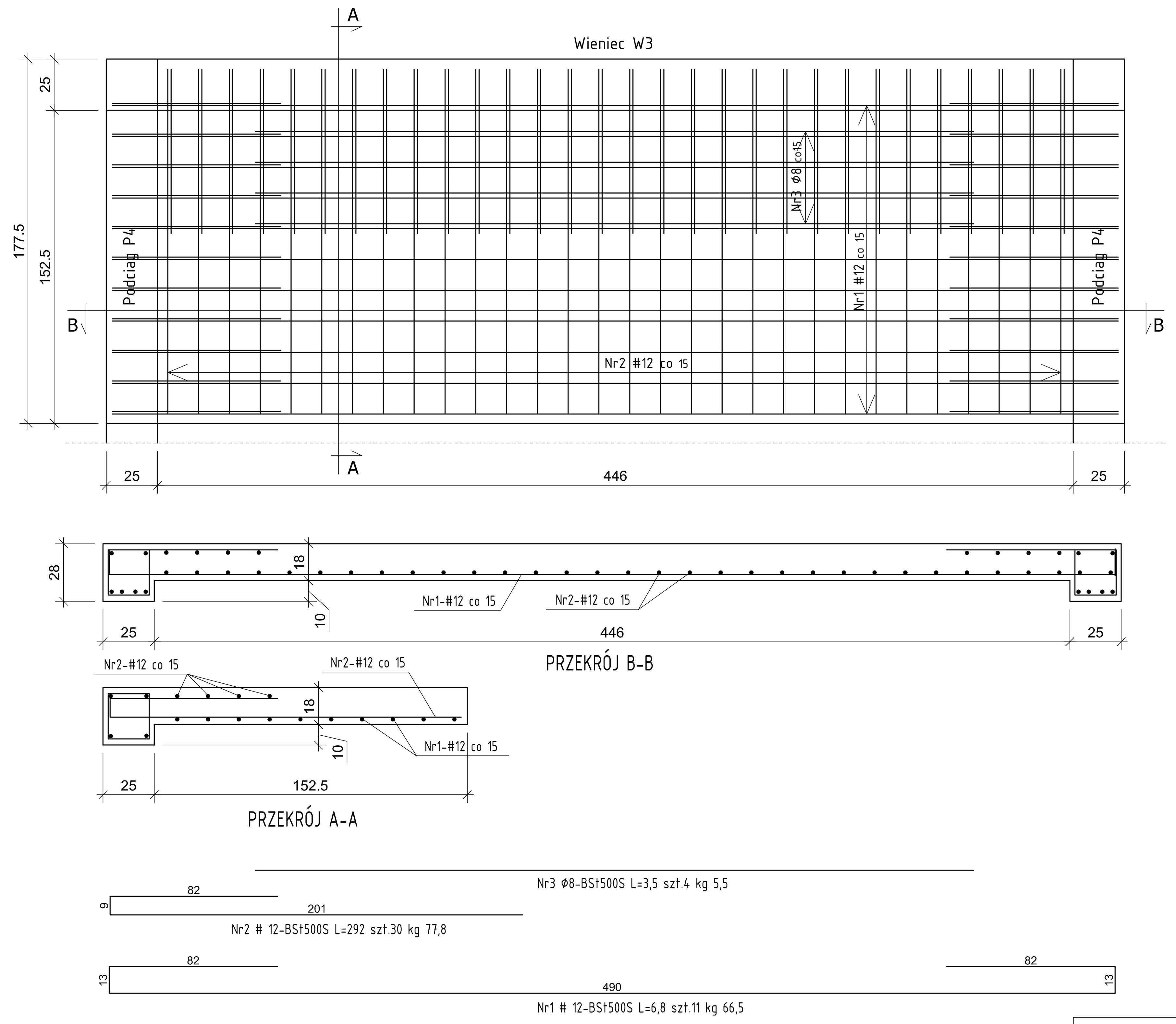

ZESTAWIENIE STALI ZBROJENIOWEJ PŁYTA - PL1 - szt.4						
L.p.	Nr pręta	Ø [mm]	Długość [m]	Ilość [szt.]	Razem [m] BSt500S	
					Ø 8	#12
[1]	[2]	[3]	[4]	[5]	[6]	[7]
1	1	12	6,800	11		74,80
2	2	12	2,920	30		87,60
3	3	8	3,5	4	14,0	
Długość łączna wg średnic				[m]	14,0	162,40
Ciężar jednostkowy wg średnic				[kg/m]	0,395	0,889
Ciężar łączny wg średnic				[kg]	5,5	149,7
Ciężar łączny wg gatunku				[kg]		149,7
Ogółem dla 1 sztuki				[kg]	**155,2**	
Ogółem dla 4 sztuk				[kg]	**620,8**	

PŁYTA PL2 - sztuk 2

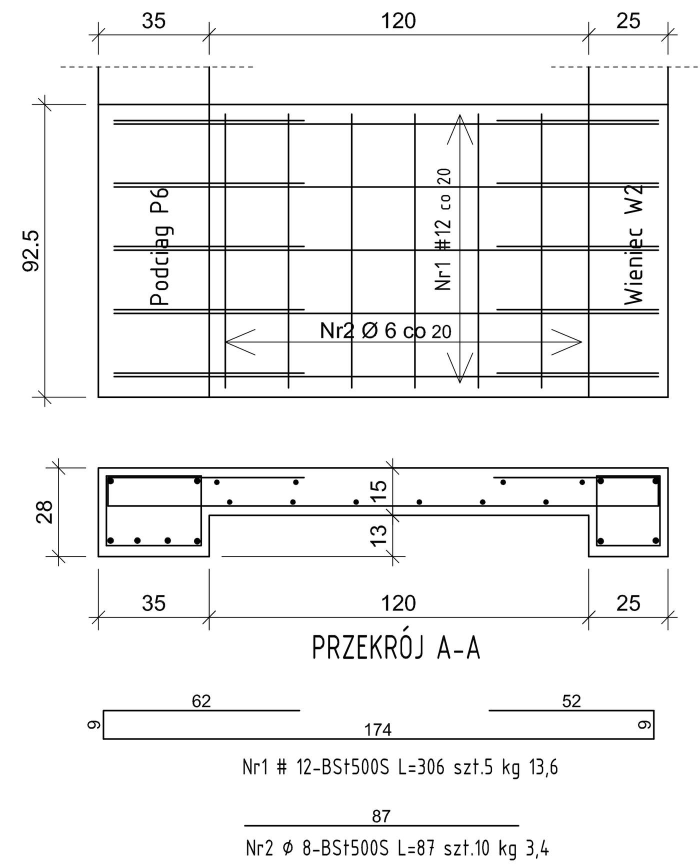

ZESTAWIENIE STALI ZBROJENIOWEJ PŁYTA - PL2 - szt.2						
L.p.	Nr pręta		Długość [m]	Ilość [szt.]	Razem [m] BSt500S	
					Ø 8	#12
[1]	[2]	[3]	[4]	[5]	[6]	[7]
1	1	12	3,060	5	-	15,30
2	2	8	0,870	10	8,70	-
Długość łączna wg średnic				[m]	8,70	15,30
Ciężar jednostkowy wg średnic				[kg/m]	0,395	0,889
Ciężar łączny wg średnic				[kg]	3,4	13,6
Ciężar łączny wg gatunku				[kg]	17,0	
Ogółem dla 1 sztuki				[kg]	**17,0**	
Ogółem dla 2 sztuk				[kg]	**34,0**	

BETON C20/25 (B25)
STAL A-III

Uwagi:

1. Rysunek rozpatrywać łącznie z rysunkami architektury.
2. Rysunek projektu konstrukcji rozpatrywać łącznie.
3. Otulina 2,5cm.
4. Budynki 1L symetryczne do budynków 1P względem osi 4.

TYP BLOKU: 1L, 1P

AutoCAD LT nr. seryjny: 347-92291878
PRAWA AUTORSKIE ZASTRZEŻONE. USTAWA Z DN. 4.02.1994

BIURO PROJEKTÓW:
www.archi99.pl
Archi99®
ARCHI 99
PRACOWNIA PROJEKTOWA
UL. PADEREWSKIEGO 36c/9
63-400 OSTRÓW WLKP
tel. +48 (062) 738 73 55
tel. +48 (062) 591 19 56
fax. +48 (062) 738 73 55
e-mail:
archi99@wp.pl, archi99@neostrada.pl

INWESTOR:	Miejski Zakład Gospodarki Mieszkaniowej MZGM Sp. z o.o. 63-400 Ostrów Wielkopolski, ul. Kościuszki 14	BRANŻA:	KONSTRUKCJA
OBIEKT:	BUDYNEK MIESZKALNY WIELORODZINNY	STADIUM:	PROJEKT WYKONAWCZY
LOKALIZACJA:	Ostrów Wlkp., ul. Klasztorna 18A	DATA:	marzec 2019
TEMAT OPRACOWANIA:	BUDOWA BUDYNKU MIESZKALNEGO WIELORODZINNEGO	OBRĘB MAPY: 0124	NR DZIAŁKI: 5/6
NAZWA RYSUNKU:	PODCIĄG P3, P4, P5, P6, P7 PŁYTA PL1, PL2	SKALA: 1:20	NR RYS.: KW-18
PROJEKTANT:	mgr inż. ADAM MAURY	NR UPR. 141/DOŚ/08	PODPIS
OPRACOWAŁ:		NR UPR.	PODPIS
SPRAWDZAJĄCY:	mgr inż. WOJCIECH MODRZYŃSKI	NR UPR. WKP/0213/POOK/04	PODPIS